iiyama MousePro
法人向けパソコンとの
お得なセット！
ビジネスPC Mouse Pro

iiyama製品
ご購入はコチラから
※外部サイトへ遷移します

iiyamaホーム > 生産終了製品 >

LED GAME

ProLite GB2488HSU-2

特長 | スペック | 印刷する

マーベルブラック

シリーズ :27型

- 24型　144Hzリフレッシュレート入力対応ゲーミング液晶ディスプレイ
- AMD FreeSync™ テクノロジー搭載
- 高速応答速度1ms　動画表示をよりくっきり滑らかに
- フリッカフリーLED　画面特融のちらつきを低減
- Blue Light Reducer機能搭載　刺さるような青色光源を低減
- iiyamaの独自の「X-Res Tech.」（超解像度技術）機能搭載
- USB3.0ハブ×2ポート搭載
- 130mmの昇降スタンド、ピボット、スウィーベル搭載
- i-StyleMode：シューティングゲーム/シミュレーションゲーム/スポーツゲームモード搭載
- 黒レベル調整/HDMIRGBレンジ調整機能搭載
- DisplayPort端子、HDMI端子×2、DVI-D端子の4入力対応
- 12,000,000:1（ACR機能時）のハイコントラスト
- 電源＆スピーカー内蔵でシンプルスリムデザイン
- Full HD 1920 x 1080モード対応
- PCリサイクル・RoHS 6物質閾値以下に対応（除外項目を除く）
- iiyamaカラー　マーベルブラック
- メーカー希望小売価格(税別)：オープン価格

販売終了いたしました

取扱説明書(PDF)を見る

高速リフレッシュレートでパソコンゲームを最適に！！

144Hzのリフレッシュレート入力が可能になることで、さらに残像感が低減され、動きの速い映像をなめらかに表現可能です。（同梱のDPケーブルとDVIデュアルリンクケーブルにて接続時）

※144HzはDVI／DP接続時、かつFreeSync無効時のみ対応となり、FreeSync有効時は120Hzまでの対応となります。

高速応答速度1ms（GtoG）で、残像感の少ない動画を表示

本製品には、応答速度を改善する5段階のオーバードライブ回路を搭載し、最大1msまで応答速度を改善することが可能。動画表示時に残像感が少なく、鮮やかな映像表示でクオリティの高い動画表現が可能です。

OverDrive機能on（イメージ）

OverDrive機能がない場合（イメージ）

AMD FreeSync™テクノロジー搭載

■ちらつきやティアリングがない、純粋にゲームに没頭できる環境を

AMD FreeSync™テクノロジーは安定しないゲームプレイやフレームの低下を解消し、どんなフレームレートでも、なめらかでアーチファクトフリーの性能を実現します。

また、プロセッサーとモニター間の通信障害を解決し、画像のティアリングのない、安定した滑らかなゲームプレイを簡単に楽しむことができます。

AMD FreeSync ON
（イメージ）

AMD FreeSyncがない場合
（イメージ）

【完璧な同期で】

これまでGPUレンダリングとモニターの更新レートの間の絶え間ないせめぎ合いでした。「v-sync」などのソリューションでさえ、必ずしもギクシャクした動きを修正できず、マウスの反応やfpsの低下などのデメリットも発生していました。

AMD FreeSync™テクノロジーはこうした問題を解決し、非常に滑らかなゲームプレイとピーク性能を同時に実現します。

互換モニターとの更新レートをAMD APUとGPUが直接制御することを可能にしているので、驚くほど滑らかで反応が速く、ティアリングのないゲームが楽しむことが可能となります。

（1）対応ビデオカードはこちらから
（2）FreeSync対応は　最新ドライバー（Catalyst15.7.1）、OSはWin7以降がサポートとなります。
（3）DisplaypPortP接続時のみ対応となります。

黒レベル調整

画面の暗い箇所の色合いを-5から+5（暗い→明るい）の10段階でBlackTuner調整することが可能です。

暗いシーンの多いゲームなどで、暗がり箇所が黒く色つぶれでぼやけてしまう時など、明暗のレベル調整を行うことで、より明瞭に画面内表示を行うことが可能となります。

黒レベル調整機能あり（イメージ）

黒レベル調整機能なし（イメージ）

HDMI RGBレンジ調整

色滲れを起こさず、きちんと表現できるように　HDMIの信号にあったレンジ選択が可能です。

Full Range　……　フルレンジカラースケール信号用
Limited Range　…　制限されたカラースケール信号用

ゲームの種類に合わせて　より鮮明に

iiyamaオリジナルのi-Style Color機能で、動画やゲームなど、表示するモードによって最適な画質を簡単に選べます。

標準

標準的な明るさを表示

スポーツゲーム

スポーツに適した色合いや明るさ、コントラストに調節し残像を抑えた表示

シューティングゲーム

もっとも素早い動きに対応させ残像を
抑え、明るさやブラックチューナー
を上げた表示

シミュレーションゲーム

仮想体験型ゲームに適した人物や描写をきれいに見せるよう調整した表示

テキスト

目に優しい明るさを抑えた表示

ユーザーモード1～3

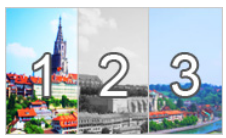

お客様のお好みで設定した表示を適応します

※ブルーライト低減設定をしている時はi-StyleColor選択ができません

「X-Res Tech.」搭載で、輪郭を強調しきれいな映像表現が可能

iiyama独自の機能であるX-Res Tech.（超解像度技術）機能により、入力される画像データを解析し、ぼやけている部分にエンハンス効果を持たせることでTEXTは、よりくっきりとした文字にエンハンス効果を加え、映像は特に輪郭部分を強調し、それ以外の部分をソフトになるようにエンハンス効果を加えます。
少しぼやけた画像や低画質の場合に、大幅に解像感をアップさせ、より鮮明できれいな画像表現が可能になります。

ちらつきを低減させるフリッカーフリーLEDバックライト技術を搭載

液晶ディスプレイを長時間使い続けることによる頭痛、眼精疲労等が指摘されていますが、その中でも液晶ディスプレイの光源であるバックライトのフリッカー（ちらつき）が要因の一つとも言われております。

現在、液晶ディスプレイのバックライトの主流がLEDとなっており、LEDの明滅を高速に繰り返すPWM調光方式が一般的で、この高速に繰り返す明滅が画面のちらつきとなって目が疲れやすくなります。

これに対してフリッカーフリーLEDバックライト技術を搭載することにより、LEDの光量を調整することで画面のちらつきを抑え、目の負担を軽減させております。

フリッカーフリーLEDバックライト（イメージ）

従来のパネル（イメージ）

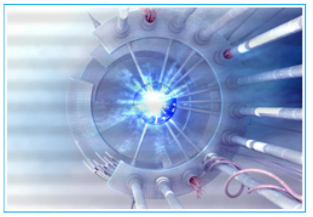

疲労や不調の原因となる刺さるような青色光源を低減！Blue Light Reducer機能搭載

ブルーライトとは？

目に見える可視光線の中で380～500nmの波長の光であり、眼の奥の網膜まで到達しうる最も強いエネルギーをもつ強い光のことです。長い時間継続的にブルーライトにさらされると体内時計が狂ったり、眼精疲労やドライアイなどの症状を引き起こすおそれがあると言われております。

■ブルーライト低減機能

テレビなどとは違い、近い距離で長時間見続けなければならない液晶ディスプレイは特に気を付ける必要があります。
iiyamaのブルーライト低減機能により、メガネやフィルターを貼ることなく　モニタ自体でブルーライトを低減させることが可能になります。

疲労や不調を起こす可能性のある原因要素をできるだけなくしていきましょう。

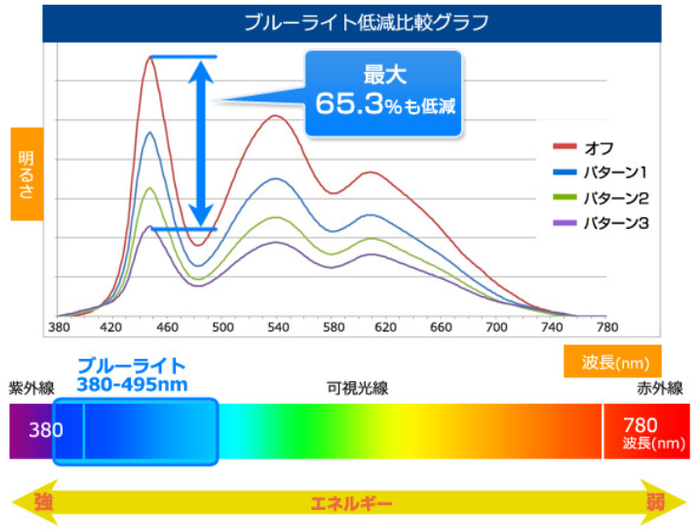

■3パターンでブルーライト低減調整が可能

使うシーンやお好みにより　3パターンで低減度合いが選べます。文章作成やエクセル編集など事務系作業のときに設定することで、疲労の軽減や仕事の効率化につながります。

※ブルーライト低減機能により、画面が若干赤色がかってみえるようになります。

	オフ	パターン1	パターン2	パターン3
Peak max	0.01322	0.009385	0.006546	0.004585
Reduce rate	–	29.0％	50.5％	65.3％

■ワンタッチで簡単操作

ワンタッチボタンで3パターンのブルーライト低減度合いが簡単に選べます。

メニュー 「ー」ボタンを1~2秒長押し

iiyama eco conscious

iiyamaは常に環境パフォーマンスを向上させるべく日々製品開発を行っております。

通常モード及びエコモードオン時の年間消費電力量と CO2排出量

また、特定有害物質の使用を規制した「RoHS 6物質閾値以下に対応（除外項目を除く）」「J-MOSSグリーンマーク」にも適合。PCリサイクルマーク付です。

年間消費電力量

	消費電力削減率	年間消費電力量	削減率
通常モード	38W	56.5kWh	–
Ecoモード1	通常より約18.2％削減	54.0kWh	4.4％
Ecoモード2	通常より約36.1％削減	51.5kWh	8.8％
Ecoモード3	通常より約51.6％削減	49.4kWh	12.6％

※上記消費電力はカラーバー表示時
※算出方法は、省エネ法テレビジョン受信機の基準に基づき算出（下記式）。
年間消費電力量(kWh)=((P0-(PA/4))×1642.5+PS×7117.5)/1000

年間CO2排出量

	年間CO2排出量	削減率
通常モード	31.4kg	–
Ecoモード1	30.0kg	4.5％
Ecoモード2	28.6kg	8.9％
Ecoモード3	27.4kg	12.7％

※算出方法は、地球温暖化対策の推進に関する法律に基づき算出（下記式）。
年間CO2排出量(kg)=0.555×年間消費電力量(kWh)

Full HD 最大1920 x 1080モード
高精細ノングレアパネル液晶

コントラスト比　12,000,000：1(ACR時)　応答速度1ms(GtoG)　輝度350cd/㎡　視野角左右各85°上下各80°パネルはホワイトLEDバックライトを採用。

最大画面解像度は1920×1080(フルＨＤ1080P)に対応しており、16：9のBD-Video再生や高画質画像などワイド画像を最適に表示が可能。

横長サイズにより、ビジネスシーンでも横軸幅を多く必要とする表計算や文書作成などで作業効率アップが図れます。

ハイスリムのスタイリッシュデザイン

※回転機能は、対応したグラフィックカードやソフトウェアが必要となります。（ソフトは付属しておりません）
※お使いのPCが縦回転機能に対応しているかは、PCメーカーへお問合せ下さい。

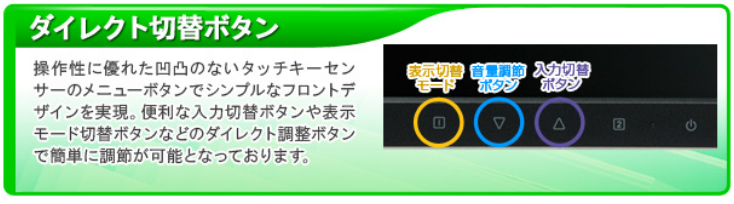

ACR機能で　12,000,000：1のハイコントラストを実現

本製品にはAdvanced Contrast Ratio機能でパネルスペック値【1000：1】のコントラスト比を**【12,000,000：1】**にまで改善し、メリハリのある映像表示が可能。
※ECOがオンの時は機能しません。

ドットバイドット、アスペクト比固定拡大モード搭載

入力された映像ソースのアスペクト比が異なる場合に画面縦横比を保ったまま拡大表示することが可能。

「フルスクリーン」	全画面表示します
「アスペクト」	入力信号の画面縦横比を保ったまま拡大表示します
「Dot By Dot」	1：1の等倍表示をします
「17inch」	17型（5：4）の画面として表示
「19inch」	19型（5：4）の画面として表示
「19.5inch」	19.5型（16：9）の画面として表示
「21.5inch」	21.5型（16：9）の画面として表示
「22inch」	22型（16：10）の画面として表示
「23inch」	23型（16：9）の画面として表示

※アスペクト比は4：3、5：4、16：10の時に対応。

多彩な画質調整機能

液晶パネルの表示性能に加え、iiyama独自の多彩な画質調整機能を装備しました。

クール、ノーマル、ウォームの色温度を予めプリセットしていますので、簡単にご希望の色温度の設定ができます。

また、ユーザー様側でRGBのカスタム調整も可能。ご使用用途に応じた色調整が可能です。

その他に、シャープネス調整にて表示画像に応じて100段階の設定が可能です。

カラー調整メニュー		
クール（Cool）	やや青みがかった白	
ノーマル（Normal）	やや緑みがかった白	
ウォーム（Warm）	やや赤みがかった白	
ユーザー	赤（Red）	弱すぎる ⇒ + 強すぎる ⇒ -
	緑（Green）	
	青（Blue）	

オプション　昇降スタンドモデル専用miniPC取付VESA穴ブラケット

iiyama昇降スタンドモデル専用miniPC取付VESA穴ブラケットPCを背中に背負わせることで、スペースの有効活用が可能！一般事務やサイネージ用途など多様なシーンで活用可能。

詳しくはこちら →

インターフェイス

DisplayPort、HDMI端子×2、HDCP対応DVI-D端子の4入力を装備により　さまざまな使用環境に適しております。

DisplayPortケーブル、デュアルリンクDVIケーブルを標準添付！

※HDMI端子接続については全ての映像機器と動作保証はしておりません。

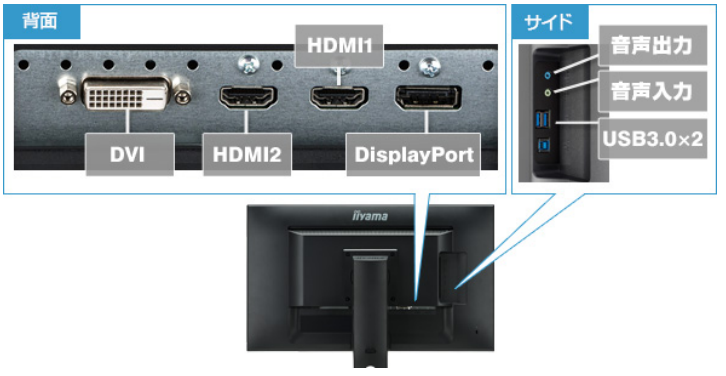

対応信号タイミング

ビデオモード		–	水平周波数 (kHz)	垂直周波数 (Hz)	ドットクロック (MHz)	※
VESA	VGA	640×480	31.469	59.940	25.175	
			37.500	75.000	31.500	
			37.861	72.809	31.500	
	SVGA	800×600	35.156	56.250	36.000	
			37.879	60.317	40.000	
			46.875	75.000	49.500	
	XGA	1024×768	48.363	60.004	65.000	
			56.476	70.069	75.000	
			60.023	75.029	78.750	
	SXGA	1280×1024	63.981	60.020	108.000	
			79.976	75.025	135.000	
	WXGA＋	1440×900	55.935	59.887	106.500	
			70.635	74.984	136.75	
	WSXGA＋	1680×1050	65.290	60.000	146.250	
FullHD	1920×1080		66.590	59.930	138.500	
			137.260	119.980	285.500	※1
			158.113	144.000	325.080	※1

※1　DP/DVI入力のみ。付属のDPケーブル/DVIデュアルリンクケーブルをご使用ください。

各機能や外形寸法図

※製品写真はイメージです。実際の外観と色合いは異なる場合があります。

【同梱ケーブル】
DisplayPortケーブル、HDMIケーブルとデュアルリンクDVIケーブルが同梱しておりますの届いて即接続可能です。

●外形寸法図

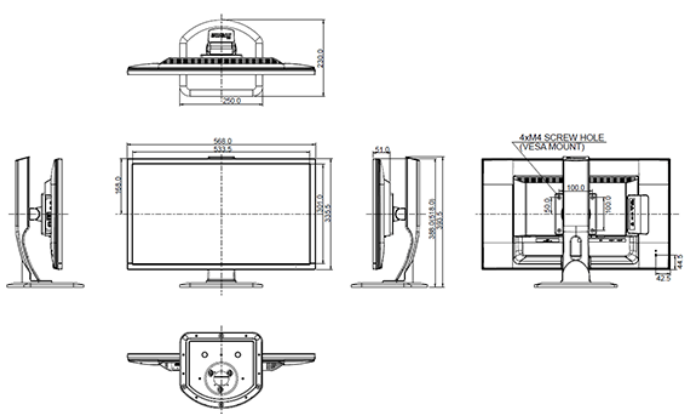

外形寸法図のPDFをダウンロードする（423KB）
ご覧いただくには、Adobe Acrobat Readerが必要です。

環境に優しいディスプレイ

グリーンマーク　PCリサイクル　CE　TUV-Bauart　VCCI-B

PSE　エコノミーモード　3年間保証

▲このページの先頭に戻る

CONTENTS

iiyama製品メディア掲載記事一覧

各種webメディアに掲載された、iiyamaディスプレイに関する記事一覧ページはコチラから▶

テレワークの生産性UP！

テレワーク時に感じているそのお悩み、iiyamaディスプレイが解決します！詳細はコチラから▶

液晶デジタルサイネージ

iiyama製デジタルサイネージの特長がよく分かるスペシャルサイトはコチラから▶

Copyright (c) MouseComputer CO.,LTD. All Rights Reserved.